記號 MARK	ECN NO.	日 期 DATE	修 改 DRAW	核 准 APPROVE

印章

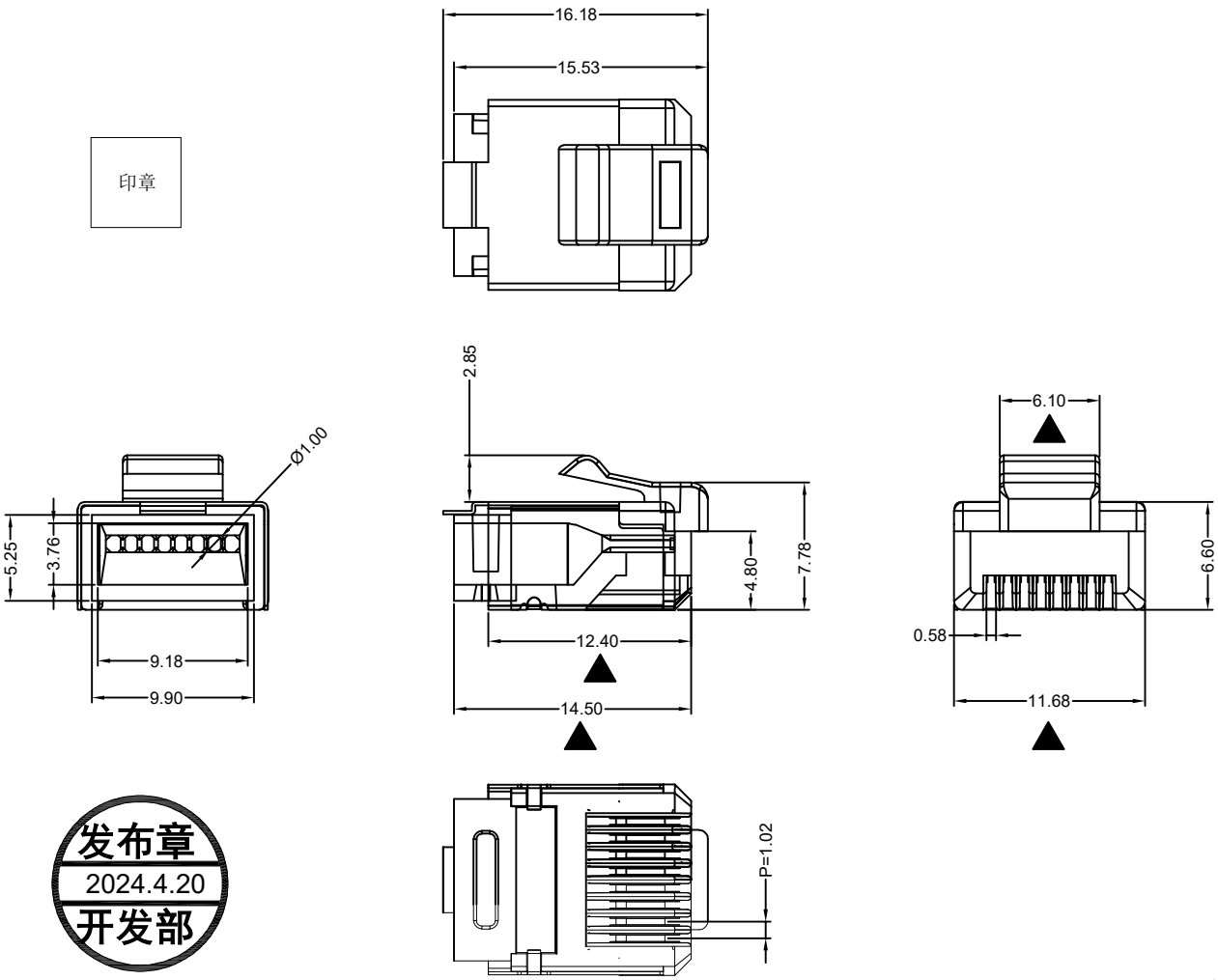

FEATURES:
1 Electrial Test:
A.Safety Voltage/Current Rating 150V ac,at 1.5A.
B.Dielectric with standing 1000V/DC/min,<0.5A.
C.Insulation Resistance:>500MΩ,1000V./min
D.Contact Resistance:<20MΩ
2 Mechanical:
A.Cable-to-Plug tensile strength-20LBs(89N)min.
B.Durability:750 mating cycles.
3 Operation Temperature:-40℃～+85℃.
4.Environmental compliance
A.the profucts are compliant with the RoHS,and REACH ETC.

特征:
1 電氣特性:
A.额定电压150伏特AC.额定电流1.5A
B.耐電壓測試：小于0.5安培1000伏特DC/一分鐘.
C.絶緣抗陰：1000伏特DC/一分鐘，大于500百萬歐姆
D.按觸陰坑：不大于20mΩ(毫歐姆)
2 機械特性:
A.拉力測試-電纜至插座張力強度至少一分鐘20磅（89N)
B.耐力測試-拔插測試750次以上.
3 使用温度范围：-40℃～+85℃
4 环保符合性：
A.产品符合RoHS,REACH等环保规格.

发布章
2024.4.20
开发部

BLADE:	202	304	309	311	314	319	
Drawing							
Mark	●						

BLADE:	203/204	209/210	307/308	312/313
Drawing				
Mark				

☐ 屏蔽壳 Shell ☐黄铜 Brass ☐铁 Spcc
Au: ☐G/F″ ☐1u″ ☐3u″ ☐Ni ☐80u″ — 1

胶壳 PC(聚碳酸酯) ☐94-V0 ●94-V2 — 1

金片（PIN针） Contacts ●黄铜 Brass ☐磷铜 Phosphor copper
☐G/F″ ●1u″ ☐3u″ ☐6u″
☐15u″ ☐30u″ ☐50u″ ☐OTHER — 8

Coorle Technology

品名规格 DESCRIPTION	FTP 8P8C 短体 星链计划	页次 SHEET	1/1
产品编号 PRODUCT NO	单位 UNIT mm 比例 SCALE 1:1	版本 EDITI	A/1

DIMENSION IN mm(Inch) TOLERANCE UNLESS OTHERWISE SPECIFIED

x.x ±0.2	ANGLES
x.xx ±0.10	X.'±0°
x.xxx ±0.050	.X'±0.0°

第三视角法 THIRD ANGLE PROJECTION

制图 DRAWN	Bruce	日期 DATE	2024.4.20
核对 CHECK	Mike	日期 DATE	2024.4.20
批准 APPRO	Mike	日期 DATE	2024.4.20